Pelsan

Road and Street Luminaires
Yol ve Cadde Armatürleri
Doka G2

5 year warranty
IP66, dust and waterproof aluminium body
IP67 ENEC certified driver
120.000h driver lifetime
10kV internal surge protection
Angle adjustable console option

5 yıl garanti
IP66, toz ve su almaz aluminyum gövde
IP67 ENEC belgeli driver
120.000h driver ömrü
10kV dahili parafudr
Açı ayarlanabilir konsol opsiyonu

LM-80 LM-79 TM-21 60598-2-3 RoHS

Mechanical Specifications
Mekanik Özellikler

Body Gövde	**Aluminyum** Alüminyum
IP Rating IP Sınıfı	**IP66**
IK Rating Body IK Gövde Sınıfı	**IK08**
Fire Protection Alev Koruması	**650°**
Cable Gland Kablo Rakor	**PG11**
Cable Kablo	**3x1mm²**
RAL Code Ral Kodu	**7043**
Mounting Type Montaj Tipi	**Pole** / Direk

Optical Specifications
Optik Özellikler

Light Source Işık Kaynağı	**Power LED**
Reflector Reflektör	**-**
Lens Lens	**PMMA**
Diffuser Difüzör	**Tempered Glass** Temperli Cam
CRI	**>70**
Colour Temperature Renk Sıcaklığı	**3000K / 4000K / 6500K**
Photobiological Risk Group Fotobiyolojik Risk Grubu	**RG01**
Beam Angle Işık Açısı	**Asymmetric** / Asimetrik

Electrical Specifications
Elektriksel Özellikler

Input Voltage Giriş Gerilimi	**100-277Vac**
Frenquency Frekans	**50-60Hz**
Class Sınıf	**I**
LED Chip Lifetime LED Çip Ömrü	**L70 Tc@105°C >102.000h**
Driver Lifetime Driver Ömrü	**Tc@65°C >120.000**
Power Factor Güç Faktörü	**>0,95**
Operating Temperature Çalışma Sıcaklığı	**-20°C / +45°C**
Standards Standartlar	**60598-2-3, LM79, EN 13032, LM80, EN 62262, EN 60529**

Options
Opsiyonlar

DALI	✔
1-10V	✔
Step DIM	✔
1hour Emergency Kit 1 Saat Acil Kit	-
3hour Emergency Kit 3 Saat Acil Kit	-
Electrical Protection Elektriksel Sınıf	-
Microwave Sensor Radar Sensör	-
RAL Code RAL Kodu	✔
Marine Painting Marin Boya	✔

Code No Ürün Kodu	Family Aile	Power Güç (W)	Luminous Flux Işık Akısı (lm)	Colour Temp. Renk Sıcaklığı (K)	Efficacy Etkinlik Faktörü (lm/W)	Dimensions Boyutlar (mm) axbxcxd	Console Entry Konsol Girişi	Pcs / Pack Koli Adedi	Package Vol. Koli Hacmi (m^3)	Package Weight Koli Ağırlığı (kg)
115410	PLSHA	60	8820	4000	147	362x268x65x316	42-60	4	0,039	11,8
115412	PLSHA	80	11360	4000	142	362x268x65x316	42-60	4	0,039	11,8
115414	PLSHA	100	13800	4000	138	362x268x65x316	42-60	4	0,039	11,8
115416	PLSHA	150	19050	4000	127	362x268x65x316	42-60	4	0,039	11,8
116241	PLSHA	200	26000	4000	130	362x268x65x316	42-60	4	0,039	11,8

Product codes can change by the kelvins, dimensions, or options. Please get in contact with the sales team. Ürün kodları kelvin, boyut ve opsiyonlar için değişebilir. Lütfen satış ekibi ile iletişime geçiniz.
Technical values has tolerance +-%7 by the operating conditions. Teknik sonuçlar çalışma koşullarına bağlı olarak +-%7 toleransa sahiptir.

All your lighting needs in one adress.
Tüm aydınlatma ihtiyaçlarınız için tek adres.

Technical Drawing
Teknik Çizim

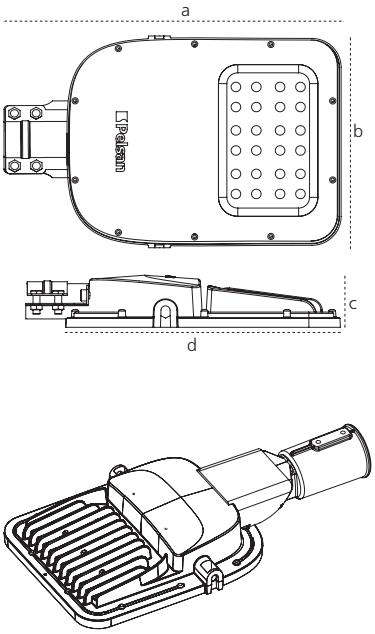

Light Distribution Curve
Işık Şiddeti Dağılım Eğirisi

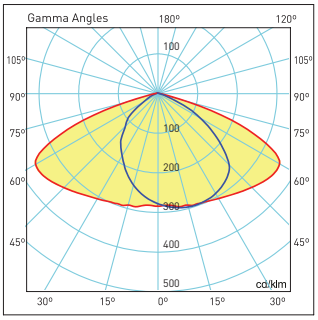

180.0 — 0.0 270.0 — 90.0 150W Asimetrik η:100.00%

Visit our website for latest product informations and documents.
Güncel ürün bilgi ve belgeleri için web sitemizi ziyaret ediniz.