recta
art and light

Downlight Luminaires
Downlight Armatürler

Tilla Square
Tilla Kare

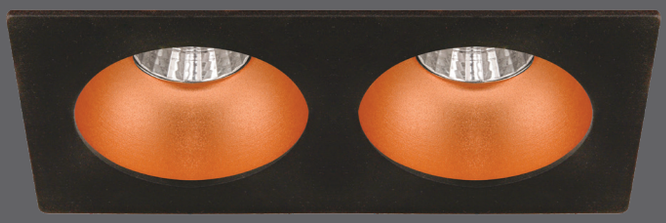

Mechanical Specifications
Mekanik Özellikler

Body Gövde	**Aluminium** Alüminyum
IP Rating IP Sınıfı	**IP20**
IK Rating Body IK Gövde Sınıfı	-
Fire Protection Alev Koruması	-
Cable Gland Kablo Rakor	-
Cable Kablo	-
RAL Code Ral Kodu	**9005 / 9006**
Mounting Type Montaj Tipi	**Recessed Mounted** Sıva Altı

Optical Specifications
Optik Özellikler

Light Source Işık Kaynağı	**COB**
Reflector Reflektör	**Aluminium** Alüminyum
Lens Lens	-
Diffuser Difüzör	**Clear Glass** Şeffaf Cam
CRI	**>80**
Colour Temperature Renk Sıcaklığı	**3000K / 4000K / 6500K**
Photobiological Risk Group Fotobiyolojik Risk Grubu	**RG1**
Beam Angle Işık Açısı	**15° / 30°**

Electrical Specifications
Elektriksel Özellikler

Input Voltage Giriş Gerilimi	**220-240Vac**
Frenquency Frekans	**50-60Hz**
Class Sınıf	**II**
System Lifetime Sistem Ömrü	**>50.000h**
Power Factor Güç Faktörü	**>0,90**
Operating Temperature Çalışma Sıcaklığı	**-20°C / +45°C**
Standards Standartlar	**EN 60598-2-2**

Options
Opsiyonlar

DALI	✓
1-10V	-
Step DIM	-
1hour Emergency Kit 1 Saat Acil Kit	✓
3hour Emergency Kit 3 Saat Acil Kit	✓
Electrical Protection Elektriksel Sınıf	-
Microwave Sensor Radar Sensör	-
Surface Mounted Sıva Üstü	-
Clip -in	-
UGR<19 Diffuser UGR<19 Difüzör	-
CRI90	✓

Technical Drawing
Teknik Çizim

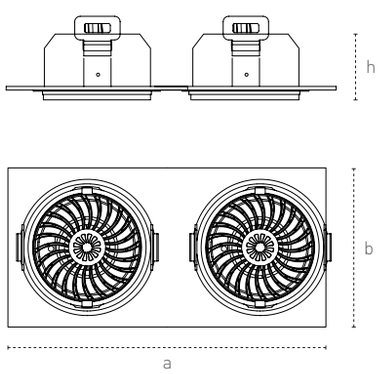

Code No Ürün Kodu	Power Güç (W)	Luminous Flux Işık Akısı (lm)	Colour Temp. Renk Sıcaklığı (K)	Efficacy Etkinlik Faktörü (lm/W)	Dimensions Boyutlar (mm) axbxh	Cut Size Kesim Ölçüsü (mm)	Pcs / Pack Koli Adedi	Package Vol. Koli Hacmi (m^3)	Package Weight Koli Ağırlığı (kg)
207670	2x8	1242	4000	77	230x115x90	215x100	1	-	0,53
207673	2x10	1774	4000	88	230x115x90	215x100	1		0,53