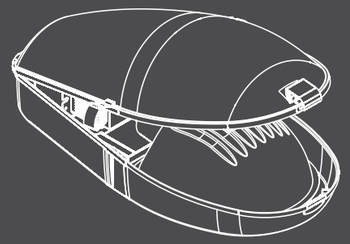

Yol ve Cadde Armatürleri

Elektrik Hat Bağlantı ve Kablolama Şartları

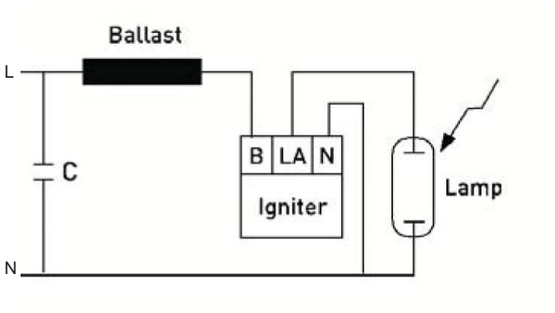

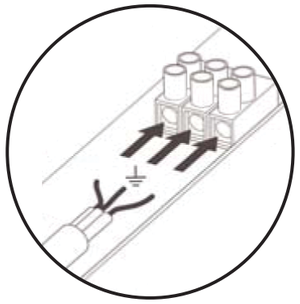

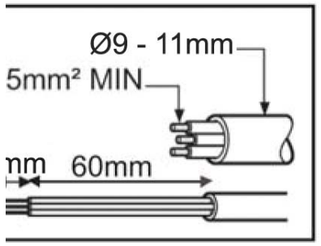

Güvenlik Uyarıları!

- Armatür montajını deneyimli ve ehliyetli bir elektrikçiye yaptırın.
- Kurulum ve bakım işlemlerinden önce armatürün elektriksel bağlantısını kesin.
-
- Armatürü temizlerken sabunlu bir bez kullanınız. Kesinlikle tiner ve benzeri yanıcı, zarar verici malzemeler kullanmayın.
- Ömrü sona ermiş lambaları kullanmayın, değiştirin.
- Ürünü 220-240 V AC / 50-60 Hz şebeke geriliminde kullanın.
- Camı kırık ürünler kullanmayınız.

www.pelsan.com.tr

Armatür Özellikleri

Gövde : Polimer Enjeksiyon
Reflektör : %99 saflıkta metalize edilmiş alüminyum
Balast : EN 60923 EN 61347-2-9
Cam : 4 mm ısıya ve darbelere dayanıklı temperli
Duy : EN 60238 Porselen
Kablo : 1.5 mm^2 silikon
Konsol : Ø42 mm veya Ø60 mm
Klips : Paslanmaz çelik
Ateşleyici : EN 61347-2-1
Kondansatör : Isıl dirençli
Conta : Silikon

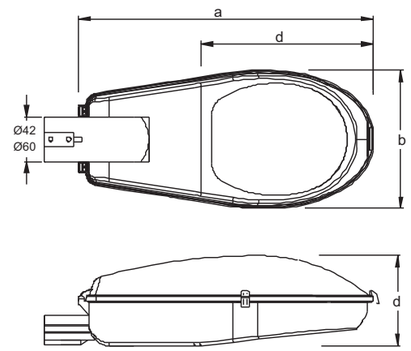

- Zaman ayarlı ignitör ve ısıl anahtarlı balast uygulanabilir.
- Kuyruk açısı ayarlanabilir.
- 90 derece kullanılabilir.

Tip	Güç (W)	Akım (A)	Lamba Tipi	Kondansator	Boyutlar (mm) a b c d	Koli Hacmi (m^3)	Duy	Koli Adedi	Balast Tipi
Riga	50	0,77	SON-T	10	515x241x148x278	0.04315	E27	5	Magnetic
Riga	70	1	SON-T	12	515x241x148x278	0.04315	E27	5	Magnetic
Sofia	100	1,2	SON-T	12	595x282x175x335	0.06560	E40	2	Magnetic
Sofia	150	1,8	SON-T	20	595x282x175x335	0.06560	E40	2	Magnetic
Sofia	250	3	SON-T	35	595x282x175x335	0.06560	E40	2	Magnetic
Roma	150	1,8	SON-T	20	750x350x200x360	0.06817	E40	1	Magnetic
Roma	250	3	SON-T	35	750x350x200x360	0.06817	E40	1	Magnetic
Roma	400	4,4	SON-T	45	750x350x200x360	0.06817	E40	1	Magnetic

Tork Tablosu

Vidanın Anma Dış Diş Çapı (mm)	Döndürme Momenti Nm	
	1	2
3,6' den büyük, 4,1' e kadar (4,1 dahil)	0,70	1,20
4,1' den büyük, 4,7' ye kadar (4,7 dahil)	0,80	1,80
4,7' den büyük, 5,3' ye kadar (5,3 dahil)	0,80	2,00
5,3' den büyük, 6,0' a kadar (6,0 dahil)	-	2,50
6,0' den büyük, 8,0' a kadar (8,0 dahil)	-	8,00
8,0' den büyük, 10,0' a kadar (10,0 dahil)	-	17,00
10,0' den büyük, 12,0' a kadar (12,0 dahil)	-	29,00
12,0' den büyük, 14,0'a kadar (14,0 dahil)	-	48,00
14,0' den büyük, 16,0 kadar (16,0 dahil)	-	114,00

- Tablodaki Sütün 1, sıkılmış vida, delikten çıkıntı yapmazsa başlıksız metal vidalara uygulanır.
- Sütün 2 diğer metal vidalara veya somunlara ve yalıtkan malzemeden yapılmış aşağıdaki vidalara;
- Anahtar ağzı mesafesi diş üstü çapını aşan altı köşeli başlı olan vidalar;
- Köşegen mesafesi diş üstü çapını aşan gömme yuvalı ve silindirik başı olan vidalar;
-Kanal uzunluğu diş üstü çapının 1,5 katını aşan bir düz tornavida kanallı veya yıldız yuvalı başı olan vidalar.

IP65 | -20°C min | max 50°C | 220-240V 50-60Hz

YOL VE CADDE ARMATÜRLERİ
MONTAJ ŞARTNAMESİ

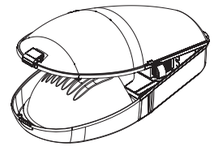

- Armatür montajını deneyimli ve ehliyetli bir elektrikçiye yaptırınız.
- Montaja başlamadan önce şebeke gerilimini kesiniz.

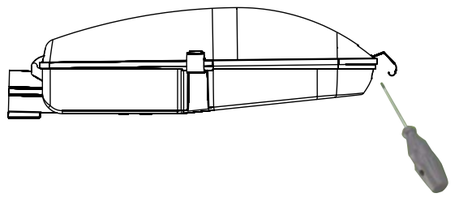

- Klemens bloğuna ulaşmak için Sofia yol ve cadde armatürünü konsola bağlanmadan önce enerji giriş kablosunu armatürün kuyruk kısmından iç kısma doğru ilerletiniz.

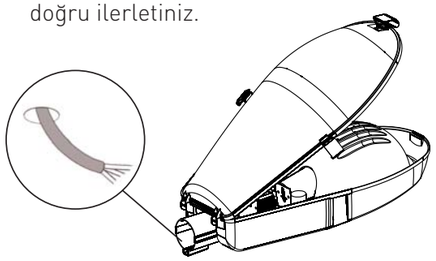

- Lamba uçlarından gelen 2'li jackı kit üzerindeki jacka bağlayınız ve koruyucu toprak hattı iletkenini armatürün arka kısmından geçiriniz ve şemaya uygun elektrik bağlantısını yapınız.
- Kablo yalıtımını 60 mm uzunluğuna kadar sıyırın, daha sonra 5mm'lik uçlarını açarak telleri L, N ve ⏚ işaretli klemens bloğuna bağlayınız. Koruyucu toprak hattı iletkeni (sarı/yeşil) işarete göre bağlanmak zorundadır.

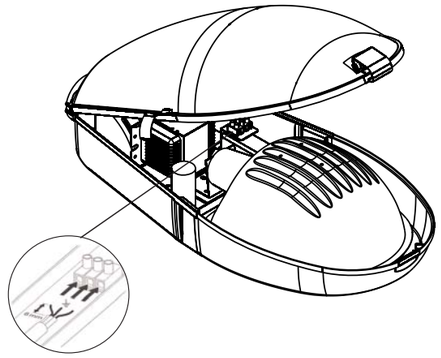

- Sofia yol ve cadde armatürü yatay olarak bağlanması sırasında konsol çapına dikkat ediniz.
- Eğer konsol çapı Ø60'lık kullanılacaksa içinden çıkan askı aparatını kullanmayınız, eğer konsol çapı Ø42'lik kullanılacaksa içinden çıkan askı aparatını kullanınız.

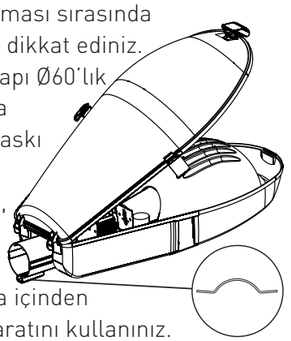

- Sofia yol ve cadde armatürünün kuyruk kısmının konsola bağlanması sırasında M 8x30'luk vida ile 13'lük anahtar kullanarak montajı yapınız.

- Sofia yol ve cadde armatürünün elektriksel bağlantısını şemaya göre son kez kontrol ediniz.
- İçinde bulunan E40 duya yol ve cadde armatürünün etiketinde yazılı güçte uygun sodyum buharlı lambayı kullanınız.

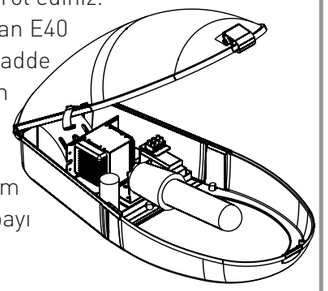

- Lambayı sabitleme yayına geçiriniz ve iyice sıkınız.
- İç menteşesini ileri doğru çekip aşağı indirerek klipsleri kapatınız.

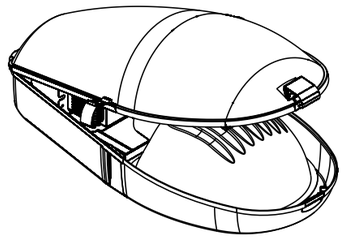

- Armatürü açıp kapamak için kullanılan paslanmaz çelikten yapılmış olan klipsleri yukardaki şekilde görüldüğü gibi açınız ve iç menteşesini sabitleyerek kapanmasını engelleyip rahat bir şekilde montaj yapınız.
- 3 x 1.5 mm 'lik enerji giriş kablosunu armatürün arka kısmındaki klemense getiriniz.

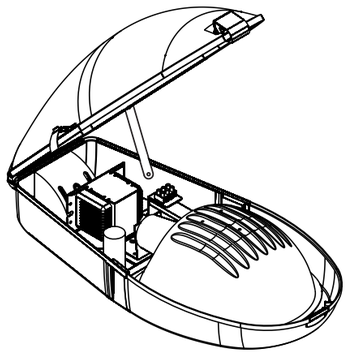
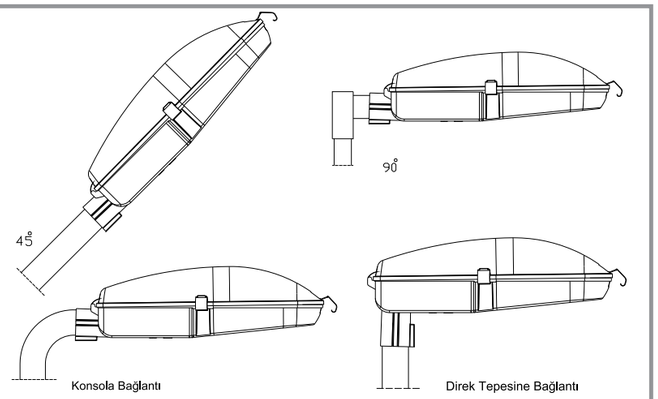
- Eğer konsol ile armatürün kuyruk kısmı birbirine dik olarak bağlanacak ise M 6x25'lik kuyruk vidalarını sökerek armatürün kuyruk kısmını dik hale getirip vidaları tekrar montaj ediniz.
- Elektriksel bağlantısı tamamlandıktan sonra 220-240 V AC, 50-60 Hz'de çalıştırınız.