Pelsan

Road and Street Luminaires
Yol ve Cadde Armatürleri
Rio L

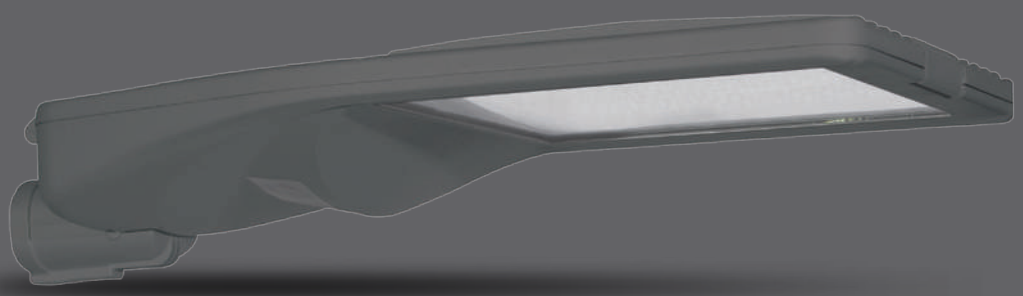

5 years warranty
IP66, dust and waterproof aluminium body
IP67 ENEC certified driver
100.000h driver lifetime
10kV internal surge protection
NEMA 7/ Zhaga socket applicable
External SPD applicable

5 yıl garanti
IP66, toz ve su almaz aluminyum gövde
IP67 ENEC belgeli driver
100.000h driver ömrü
10kV dahili parafudr
NEMA 7/ Zhaga soket uygulanabilir
Harici parafudr uygulanabilir

Mechanical Specifications
Mekanik Özellikler

Body Gövde	**Aluminium** Alüminyum
IP Rating IP Sınıfı	**IP66**
IK Rating Body IK Gövde Sınıfı	**IK10**
Fire Protection Alev Koruması	**650°**
Cable Gland Kablo Rakor	**PG11**
Cable Kablo	**3x1mm²**
RAL Code Ral Kodu	**7043**
Mounting Type Montaj Tipi	**Pole /** Direk

Optical Specifications
Optik Özellikler

Light Source Işık Kaynağı	**Power LED**
Reflector Reflektör	**-**
Lens Lens	**PMMA**
Diffuser Difüzör	**Tempered Glass** Temperli Cam
CRI	**>70**
Colour Temperature Renk Sıcaklığı	**3000K / 4000K / 6500K**
Photobiological Risk Group Fotobiyolojik Risk Grubu	**RG01**
Beam Angle Işık Açısı	**Symmetric / Asymmetric** Simetrik / Asimetrik

Electrical Specifications
Elektriksel Özellikler

Input Voltage Giriş Gerilimi	**220-240Vac**
Frenquency Frekans	**50-60Hz**
Class Sınıf	**I**
System Lifetime Sistem Ömrü	**>62.000h**
Power Factor Güç Faktörü	**>0,95**
Operating Temperature Çalışma Sıcaklığı	**-20°C / +45°C**
Standards Standartlar	**60598-2-3, LM79, EN 13032, LM80, EN 62262, EN 60529**

Options
Opsiyonlar

DALI	✓
1-10V	✓
Step DIM	✓
1hour Emergency Kit 1 Saat Acil Kit	-
3hour Emergency Kit 3 Saat Acil Kit	-
Electrical Protection Elektriksel Sınıf	**I/II**
Microwave Sensor Radar Sensör	-
RAL Code RAL Kodu	✓
Marine Painting Marin Boya	✓

Code No Ürün Kodu	Power Güç (W)	Luminous Flux Işık Akısı (lm)	Colour Temp. Renk Sıcaklığı (K)	Efficacy Etkinlik Faktörü (lm/W)	Dimensions Boyutlar (mm) axbxc	Console Entry Konsol Girişi	Pcs / Pack Koli Adedi	Package Vol. Koli Hacmi (m³)	Package Weight Koli Ağırlığı (kg)
110784	240	34800	4000	145	727x370x131	42-60	1	0,036	10,1
110785	270	38610	4000	143	727x370x131	42-60	1	0,036	10,1
110786	300	42000	4000	140	727x370x131	42-60	1	0,036	10,1

Product codes can change by the kelvins, dimensions, or options. Please get in contact with the sales team.
Technical values has tolerance +-%7 by the operating conditions.
Ürün kodları kelvin, boyut ve opsiyonlar için değişebilir. Lütfen satış ekibi ile iletişime geçiniz.
Teknik sonuçlar çalışma koşullarına bağlı olarak +-%7 toleransa sahiptir.

All your lighting needs in one adress.
Tüm aydınlatma ihtiyaçlarınız için tek adres.

Technical Drawing
Teknik Çizim

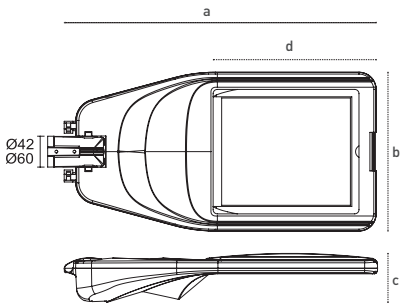

Light Distribution Curve
Işık Şiddeti Dağılım Eğirisi

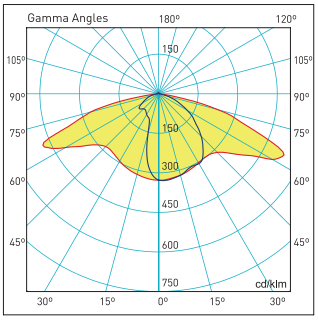

180.0 — 0.0 270.0 — 90.0 270W LED η:100.00%

Visit our website for latest product informations and documents.
Güncel ürün bilgi ve belgeleri için web sitemizi ziyaret ediniz.